http://cathy73broderies.canalblog.com/

# Rosace

cartonnettes et compas

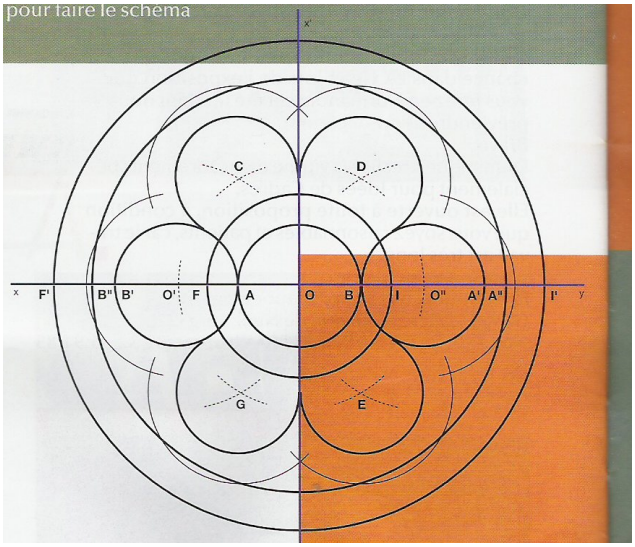


Le schéma de départ

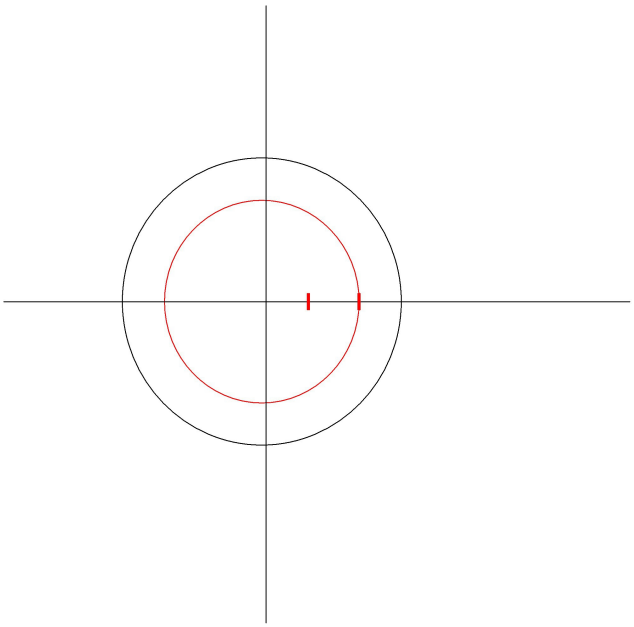

C1

cartonnette image

découpe au trait rouge

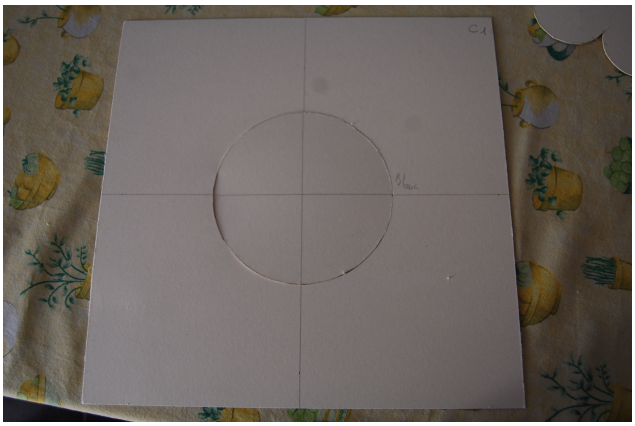

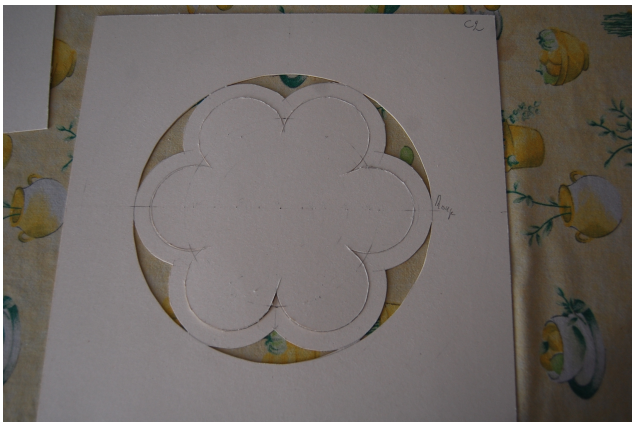

C2

un peu plus compliqué

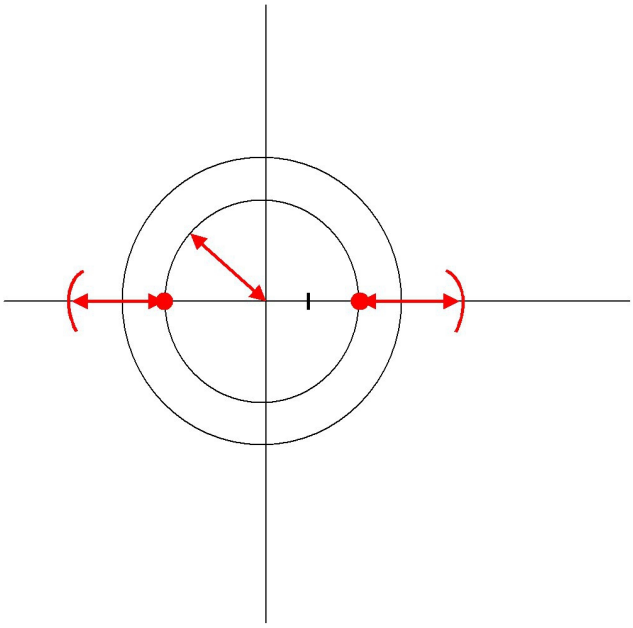

Le rayon du 1er cercle, le reporter sur les diagonales, tracer,

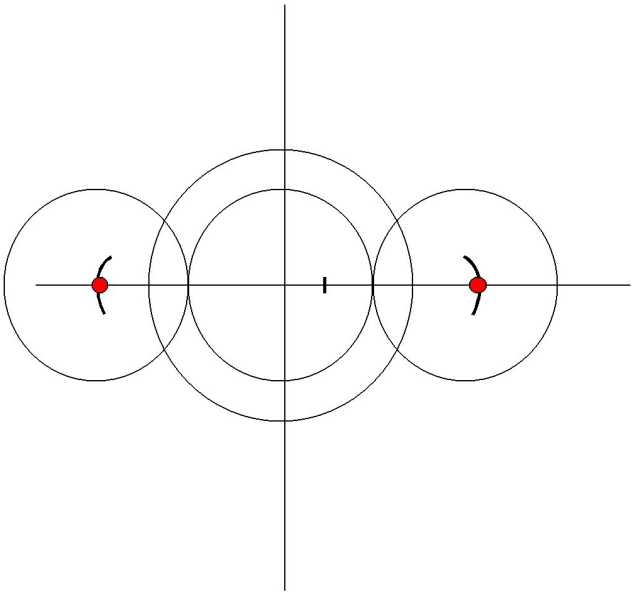

C'est le point de départ d'un autre cercle

tracer le 2ème cercle avec 2 cm de + de rayon

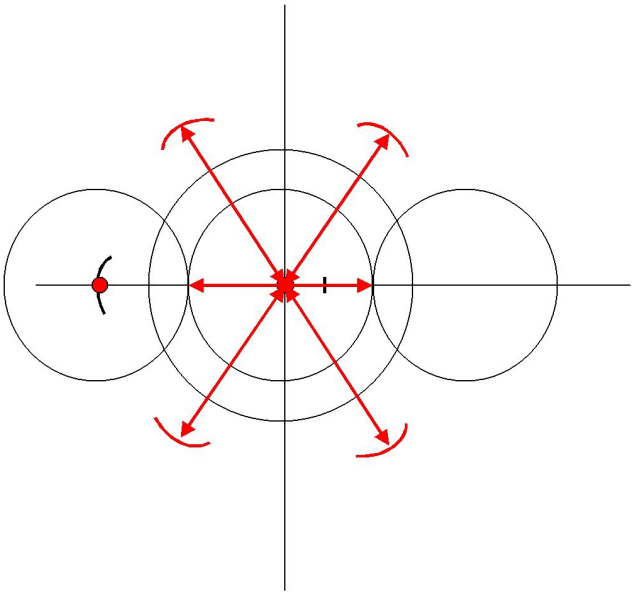

Avec le compas, prendre comme grandeur le diamètre du 1er cercle, faire des arcs de cercle,

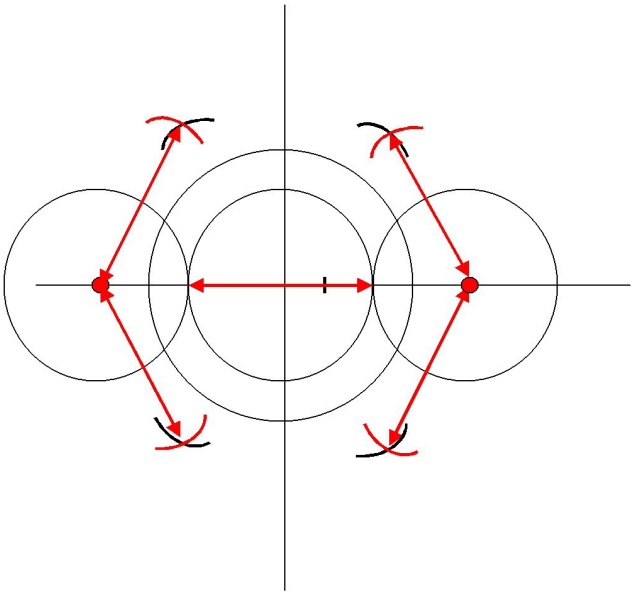

Même largeur du compas, pointer dans le cercle extérieur, et tracer un arc de cercle vers le 1er pointage

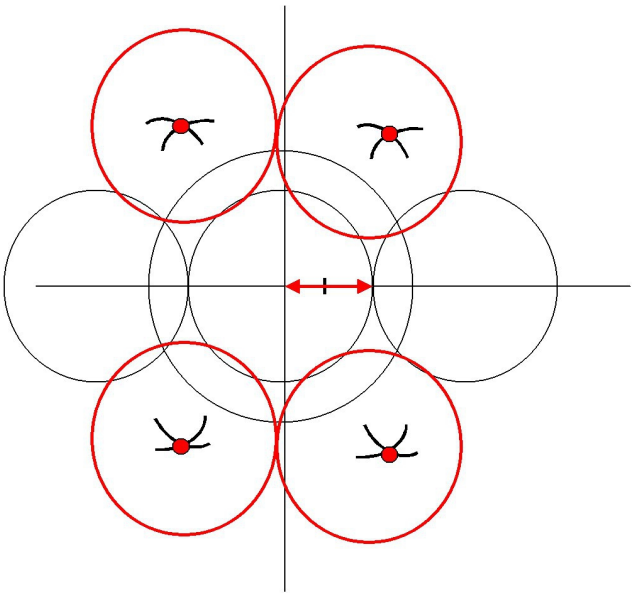

Au croisement des arcs de cercle, c'est ton point pour tracer les cercles, écart du rayon du 1er cercle

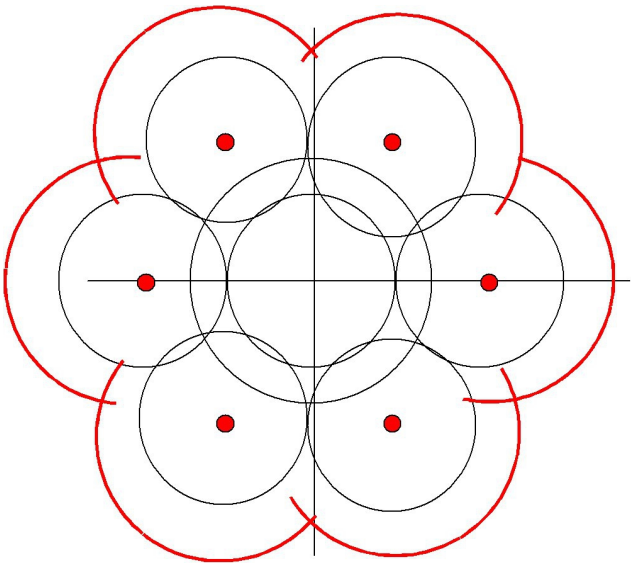

Et rajouter 1 ou 2 cm, toujours en pointant dans les cercles extérieurs

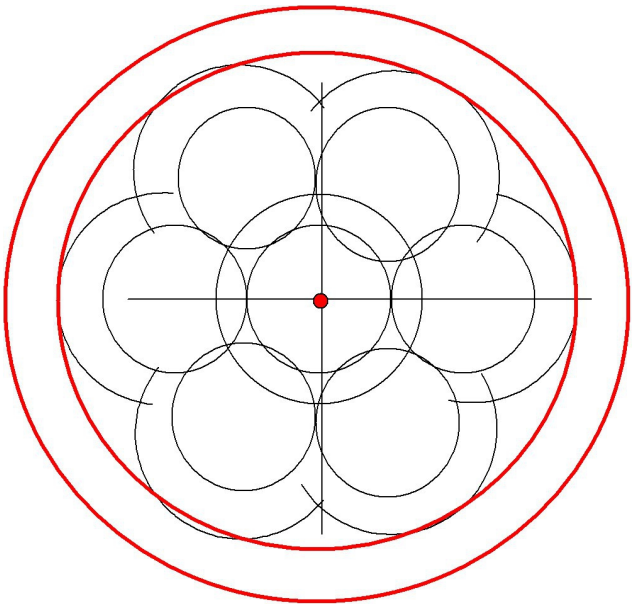

Enfin, tracer un grand cercle tout autour

attention au découpage des écoinçons !!!

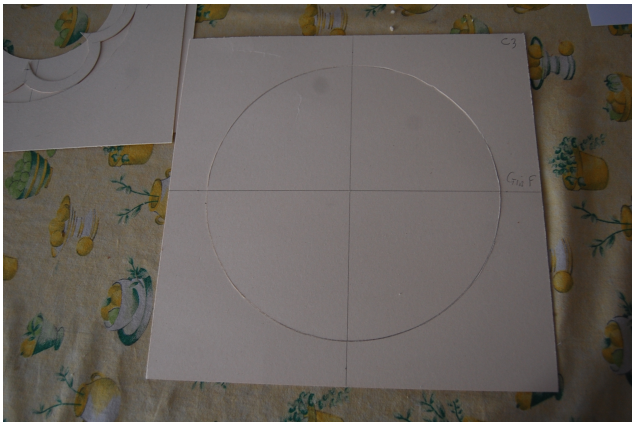

Pour C3, tracer un grand cercle + 2 cm de rayon

Voilà ce que ça donnera

Habillage,

C1
bien cranter pour bien coller

C2

pour les angles sortants (les pointes) :

Couper le papier à 1-2 mm,

Tailler en biais (pour que, en collant ça de déborde pas par le dessous)

et coller

Avec le plioir, bien appuyer sur les coupes des bandes,

ainsi que l'intérieur de l'écoinçon

De dos

Et final...

bon courage !!
cathy.savoie@hotmail.fr